Monture fixation sur plat avec galets en polyamide montés sur cages à rouleaux

Références du produit

Reference: BOB50
EAN13: -
UPC: -

Description du produit

Caractéristiques

Images

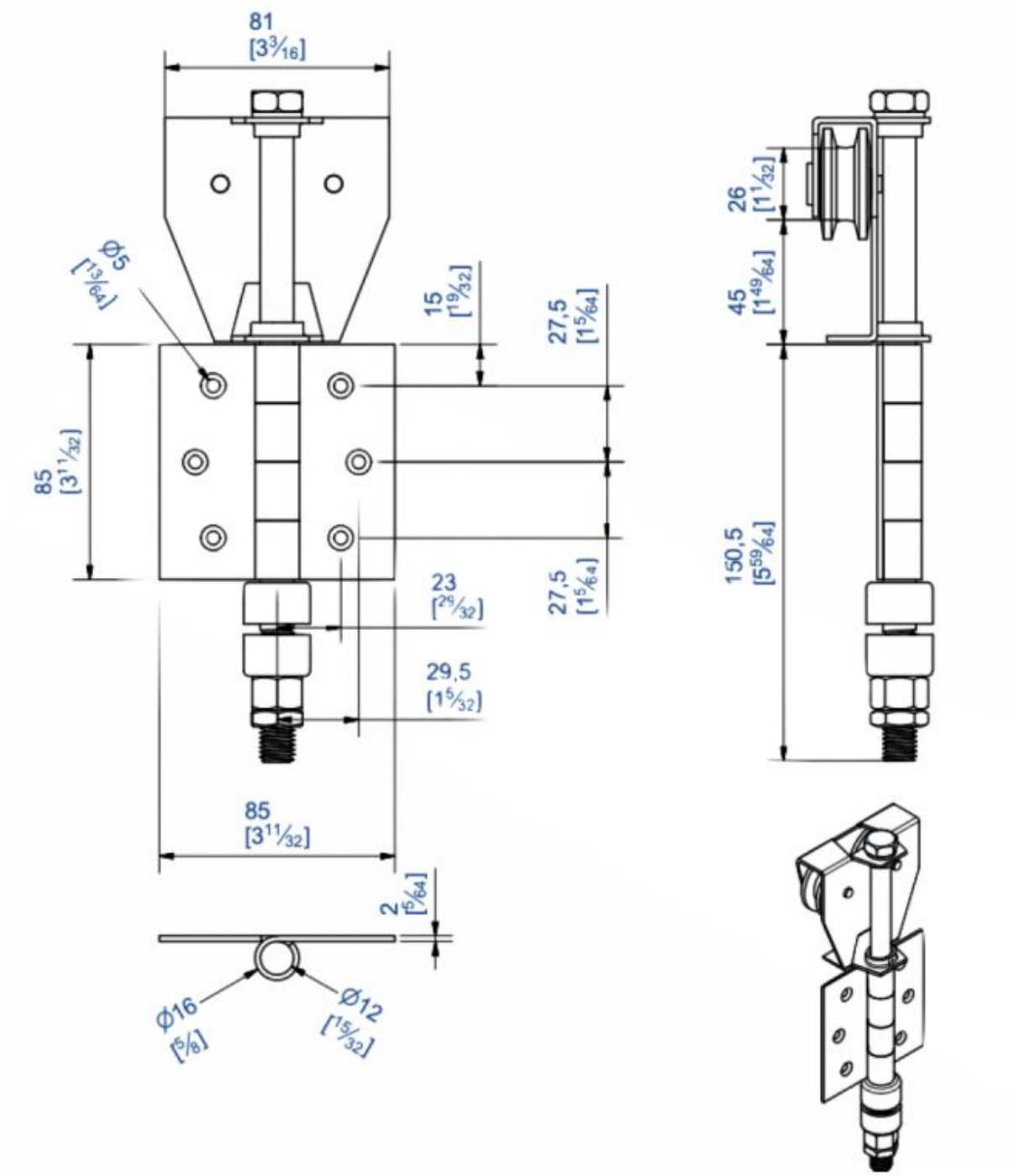
81
[3 3/16]
Ø5
[13/64]
15
[19/32]
27,5
[15/64]
85
[3 11/32]
23
[29/32]
27,5
[15/64]
29,5
[1 5/32]
85
[3 11/32]
2
[5/64]
Ø16
[5/8]
Ø12
[15/32]
26
[1 1/32]
45
[1 49/64]
150,5
[5 59/64]