Guide à visser réglable, avec 1 olive ZYTEL

Références du produit

Reference: 1091V
EAN13: -
UPC: -

Description du produit

Caractéristiques

Images

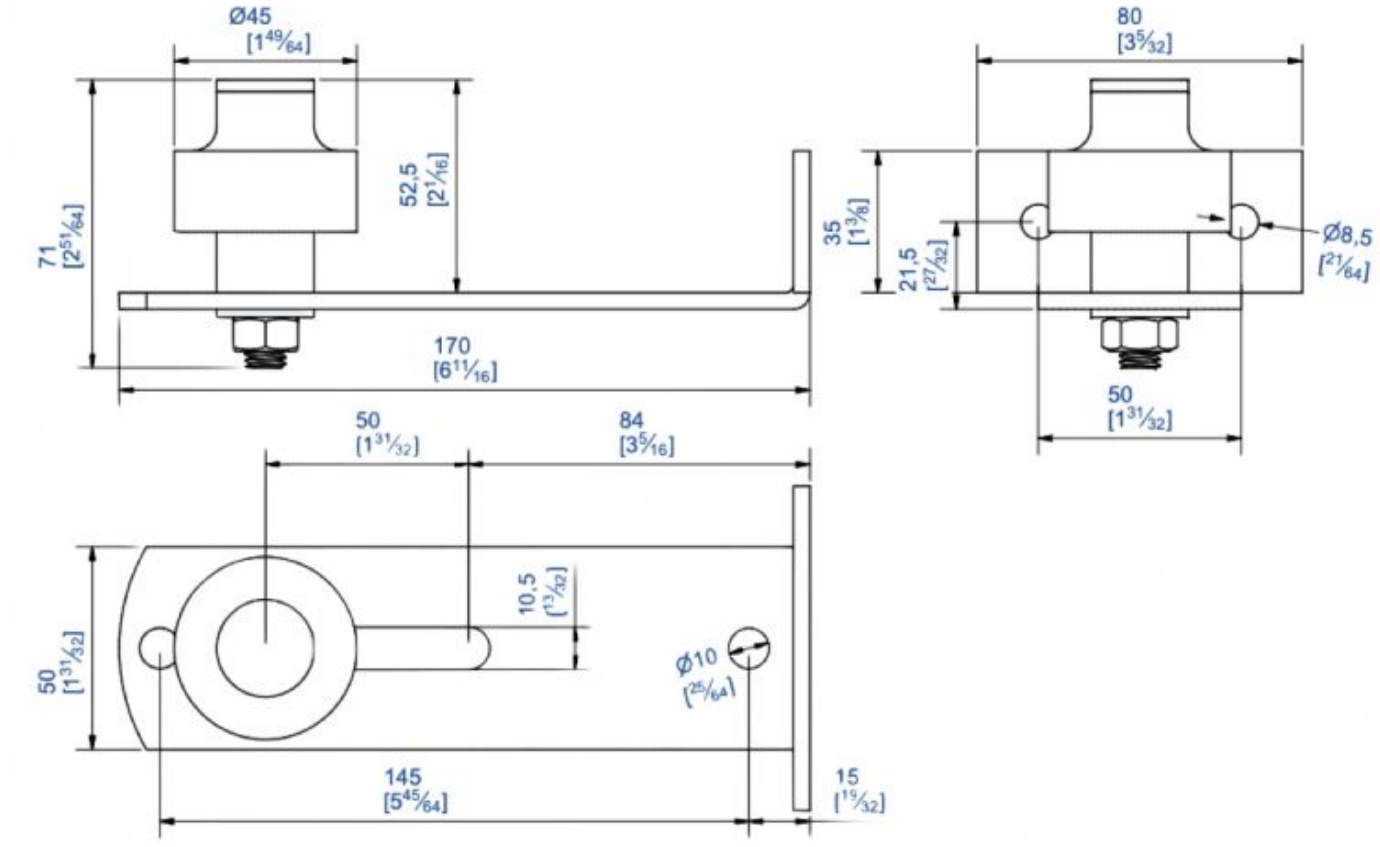
Ø45
[1 49/64]
52,5
[2 1/16]
71
[2 51/64]
170
[6 11/16]
80
[3 5/32]
35
[1 3/8]
21,5
[27/32]
Ø8,5
[21/64]
50
[1 31/32]
50
[1 31/32]
84
[3 5/16]
10,5
[13/32]
50
[1 31/32]
Ø10
[25/64]
145
[5 45/64]
15
[19/32]