Charnière réglable fixation sur plat 50 x 200 mm, axe Ø 10 (capacité/porte 50 kg)

Références du produit

Reference: 1510PS
EAN13: -
UPC: -

Description du produit

Caractéristiques

Images

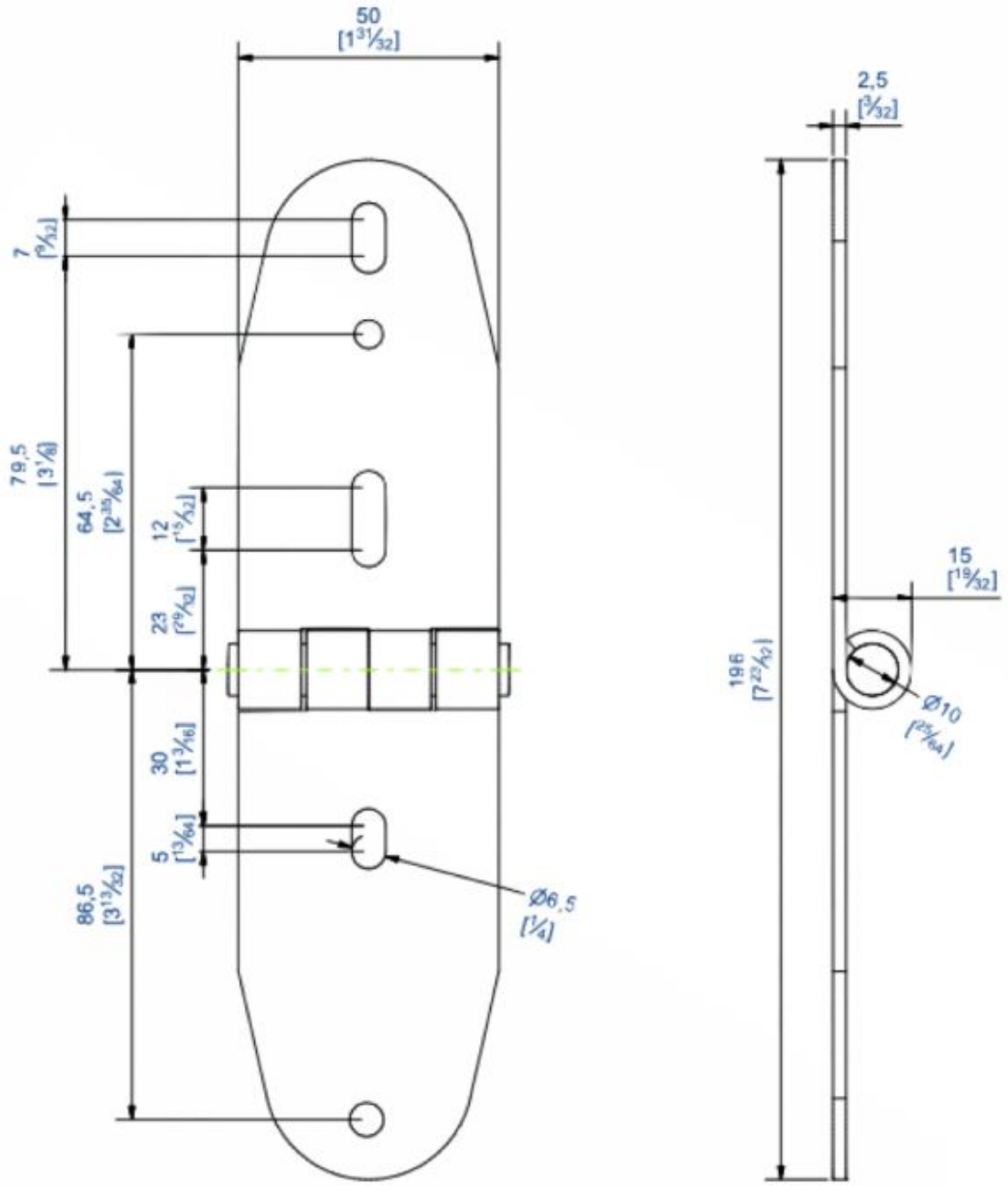
50
[1 31/32]
2,5
[3/32]
7
[9/32]
79,5
[3 1/8]
64,5
[2 33/64]
12
[15/32]
23
[29/32]
30
[1 3/16]
5
[13/64]
86,5
[3 13/32]
Ø6,5
[1/4]
15
[19/32]
196
[7 23/32]
Ø10
[25/64]