Support long réglable de 85 à 137 mm (pour galet nylon)

Références du produit

Reference: 7055
EAN13: -
UPC: -

Description du produit

Caractéristiques

Images

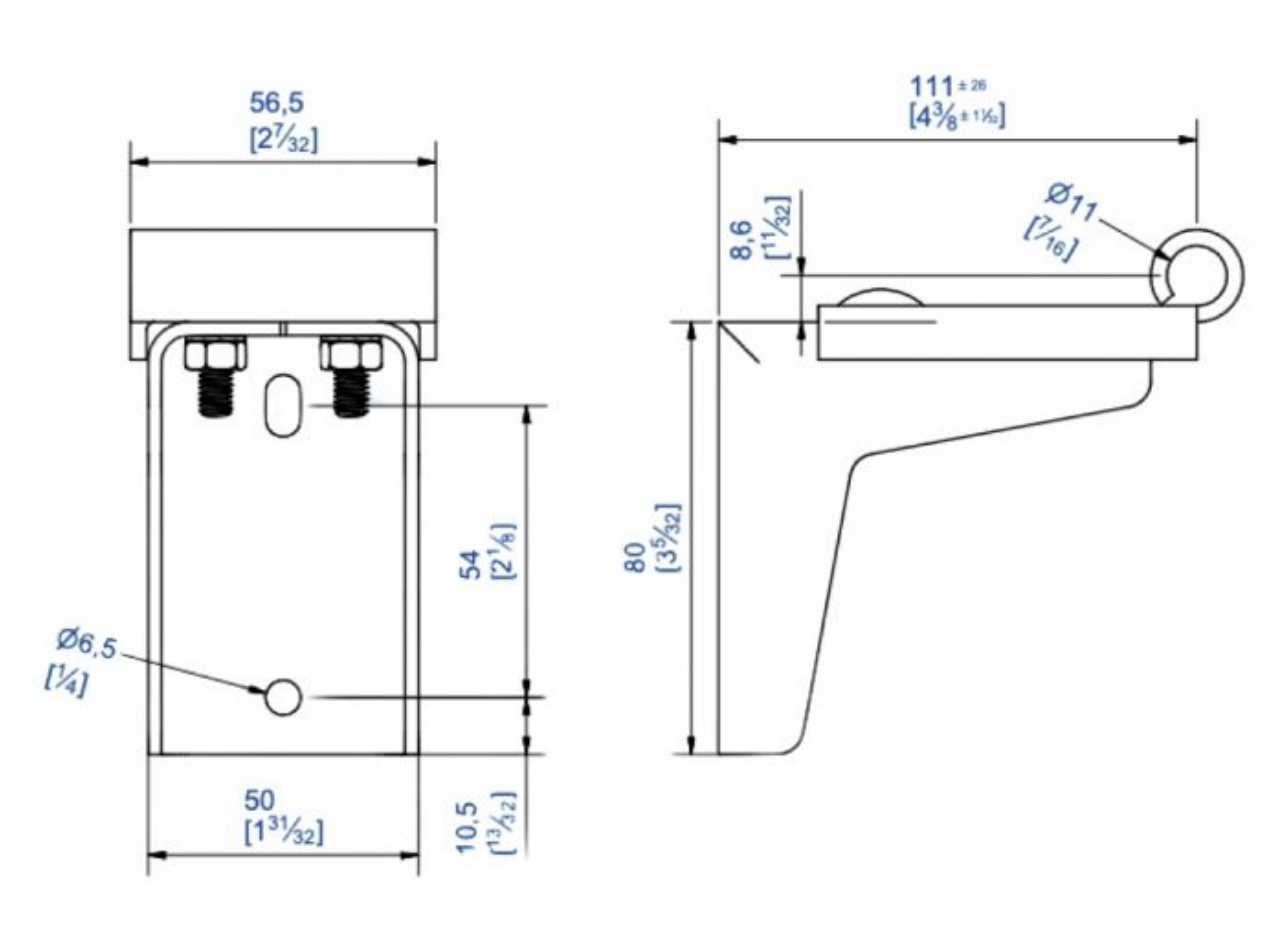
56,5
[2 7/32]
111 ± 26
[4 3/8 ± 1 1/32]
8,6
[11/32]
Ø11
[7/16]
54
[2 1/8]
80
[3 5/32]
Ø6,5
[1/4]
50
[1 31/32]
10,5
[13/32]