Monture pour rail 85 x 70 mm

Références du produit

Reference: 4870
EAN13: -
UPC: -

Description du produit

Caractéristiques

Images

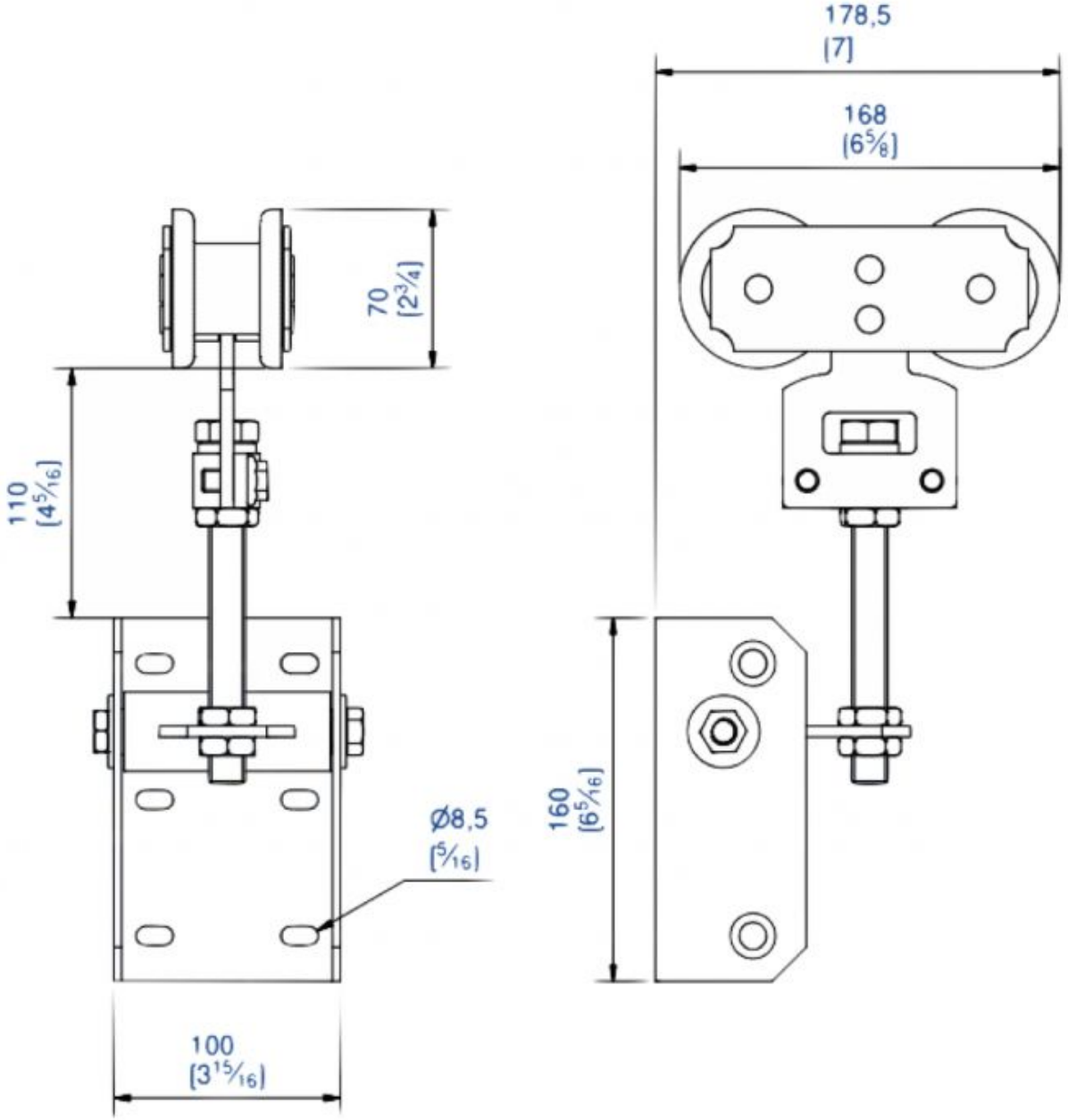
178,5
[7]
168
[6 5/8]
70
[2 3/4]
110
[4 5/16]
Ø8,5
[5/16]
160
[6 5/16]
100
[3 15/16]