Guide du bas sur platine à visser pour U 50 x 60

Références du produit

Reference: 1059
EAN13: -
UPC: -

Description du produit

Caractéristiques

Images

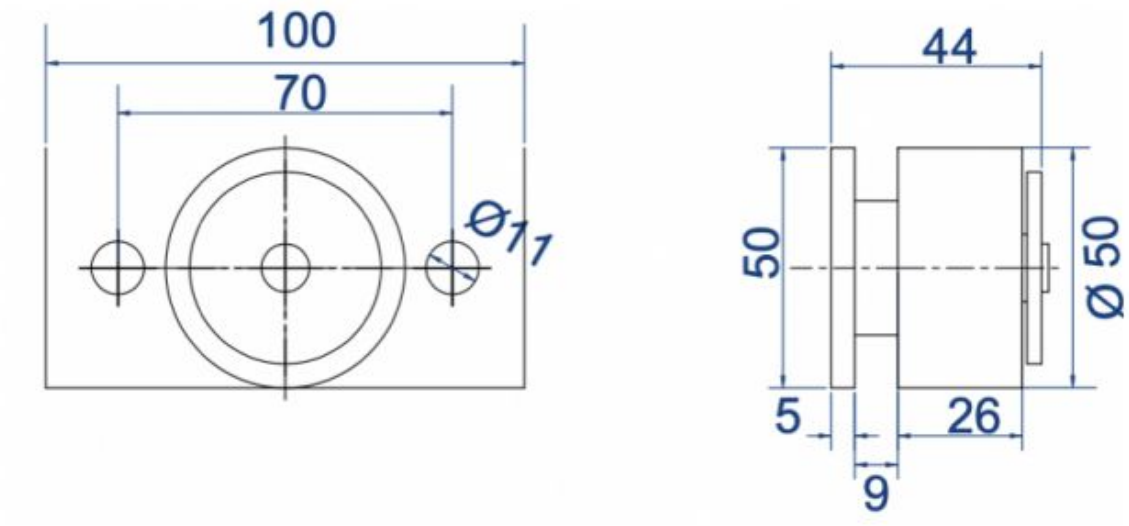
100
70
Ø11
44
50
Ø 50
5
26
9