Chape réglable pour panneaux de 55 à 75 mm

Références du produit

Reference: 0081
EAN13: -
UPC: -

Description du produit

Caractéristiques

Images

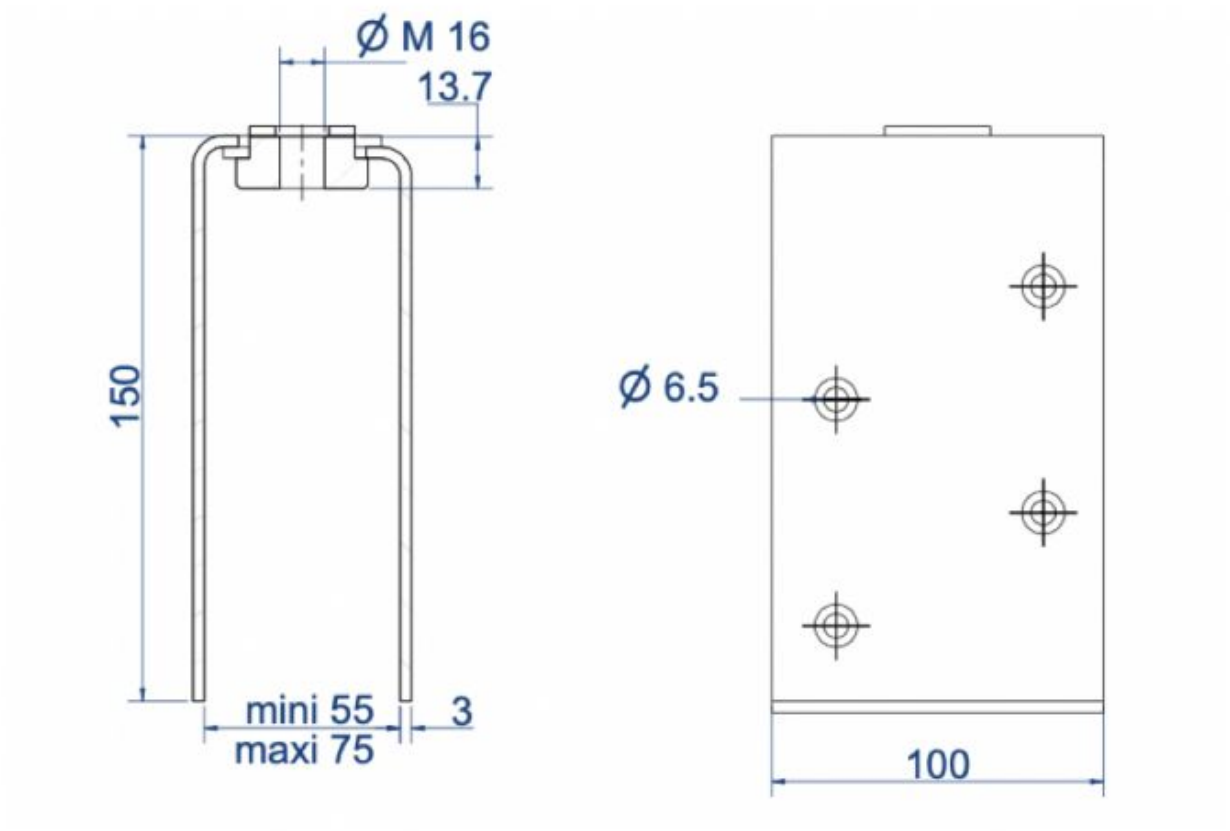
Ø M 16
13.7
150
mini 55
maxi 75
3
Ø 6.5
100