Monture pivotante réglable en hauteur, galets acier, vis M16

Références du produit

Reference: 0683
EAN13: -
UPC: -

Description du produit

Caractéristiques

Images

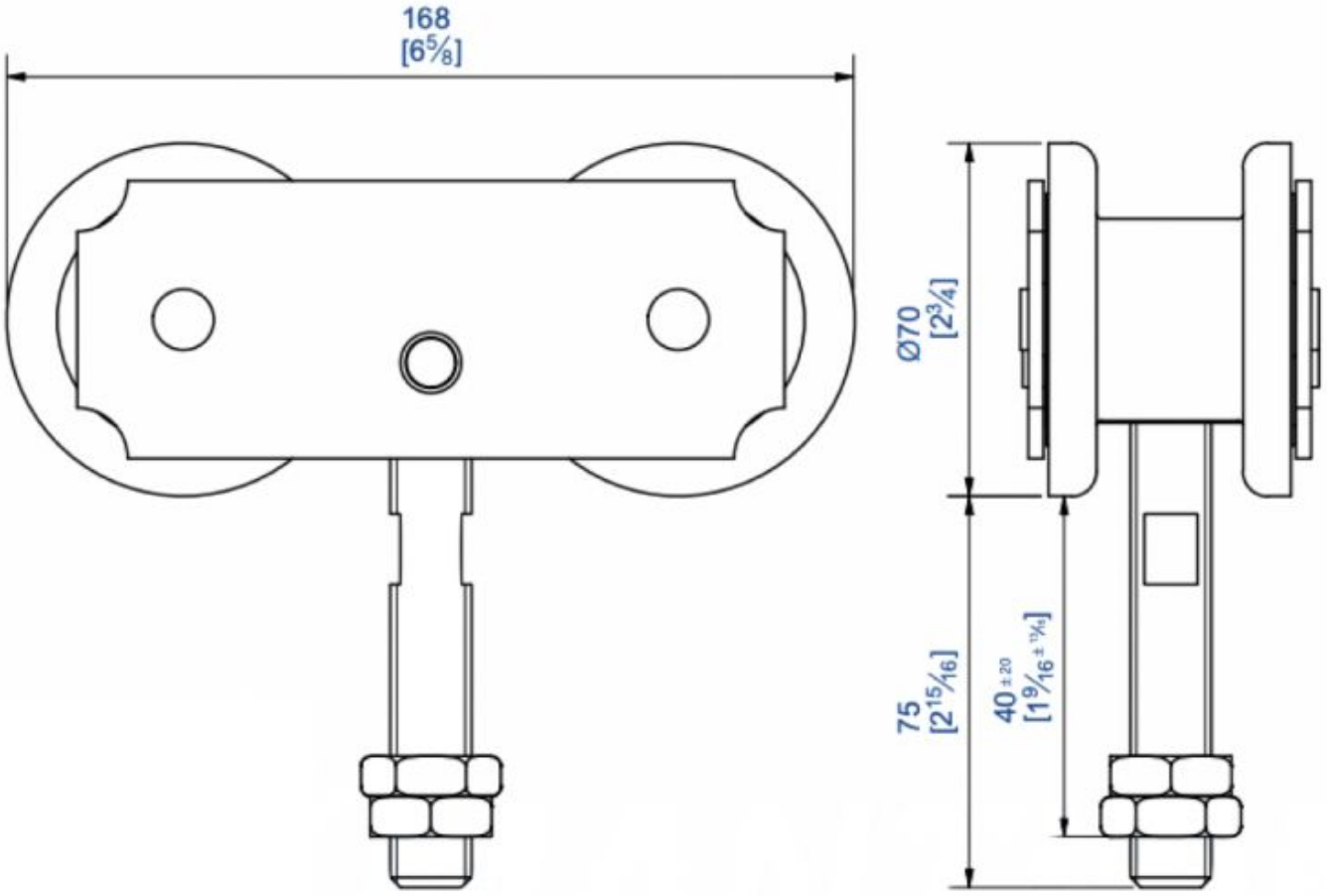
168
[6 5/8]
Ø70
[2 3/4]
75
[2 15/16]
40 ± 20
[1 9/16 ± 13/16]