Manchon de raccordement pour U 30 x 30

Références du produit

Reference: 1110M
EAN13: -
UPC: -

Description du produit

Caractéristiques

Images

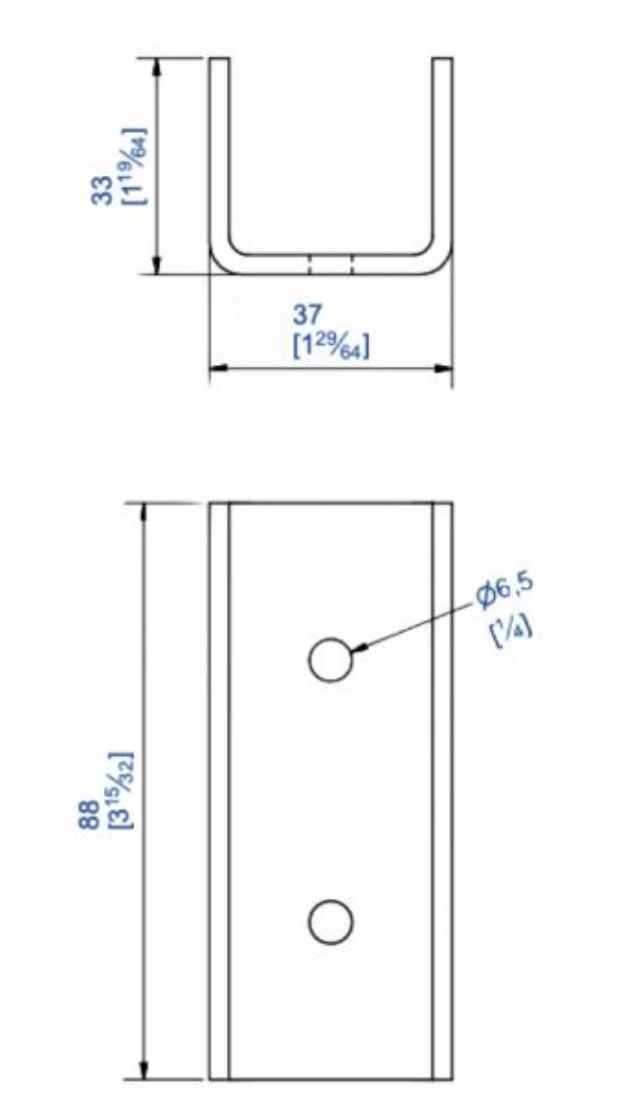
33
[1 19/64]
37
[1 29/64]
88
[3 15/32]
ϕ6,5
[1/4]