Monture intermédiaire, montée sur charnière (force 150 kg)

Références du produit

Reference: 0562SO
EAN13: -
UPC: -

Description du produit

Caractéristiques

Images

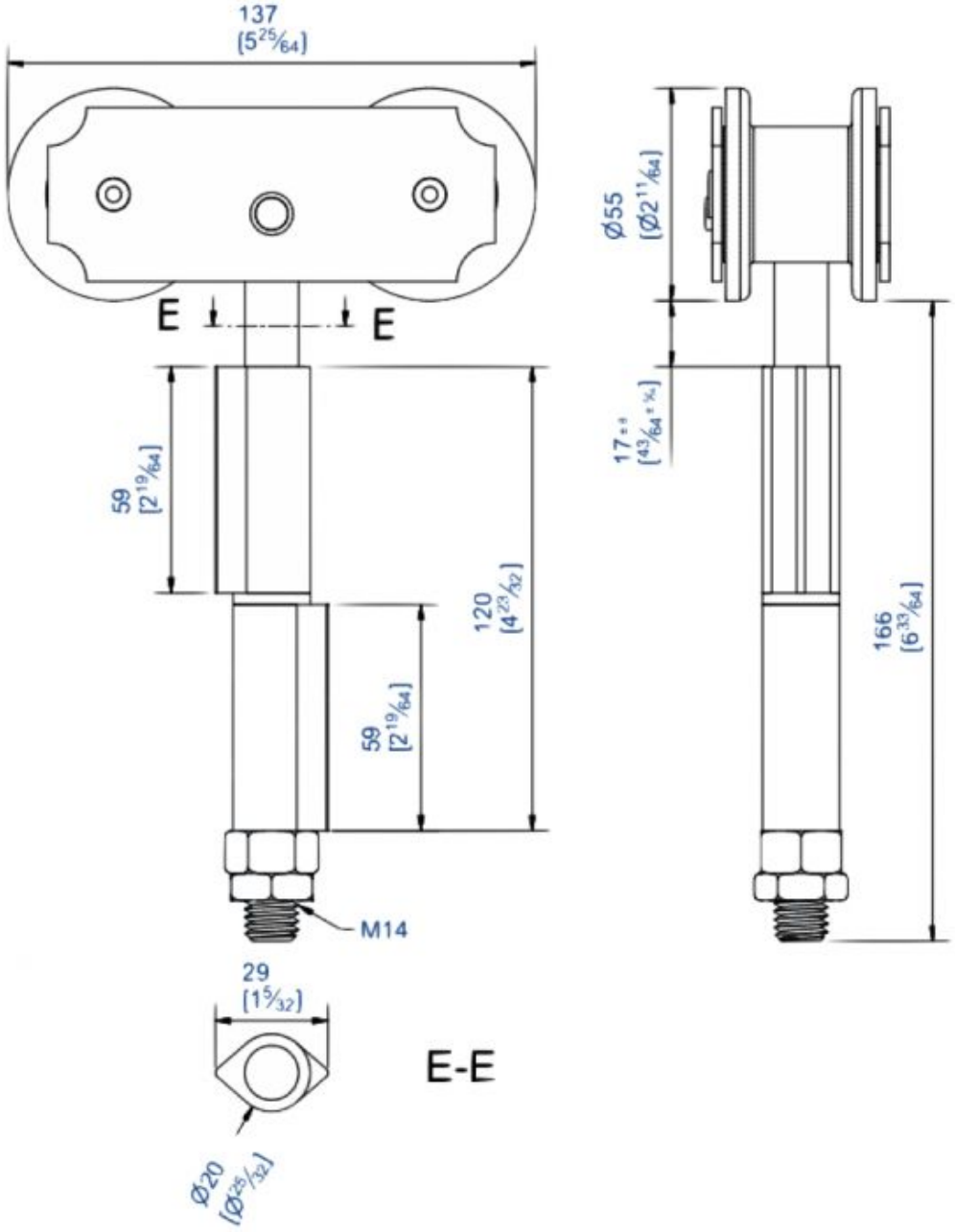
137
[5 25/64]
E
E
59
[2 19/64]
120
[4 23/32]
59
[2 19/64]
M14
29
[1 5/32]
E-E
Ø20
[Ø25/32]
Ø55
[Ø2 11/64]
17
[43/64]
166
[6 33/64]