Monture intermédiaire, montée sur charnière (force 75 kg)

Références du produit

Reference: 0552SO
EAN13: -
UPC: -

Description du produit

Caractéristiques

Images

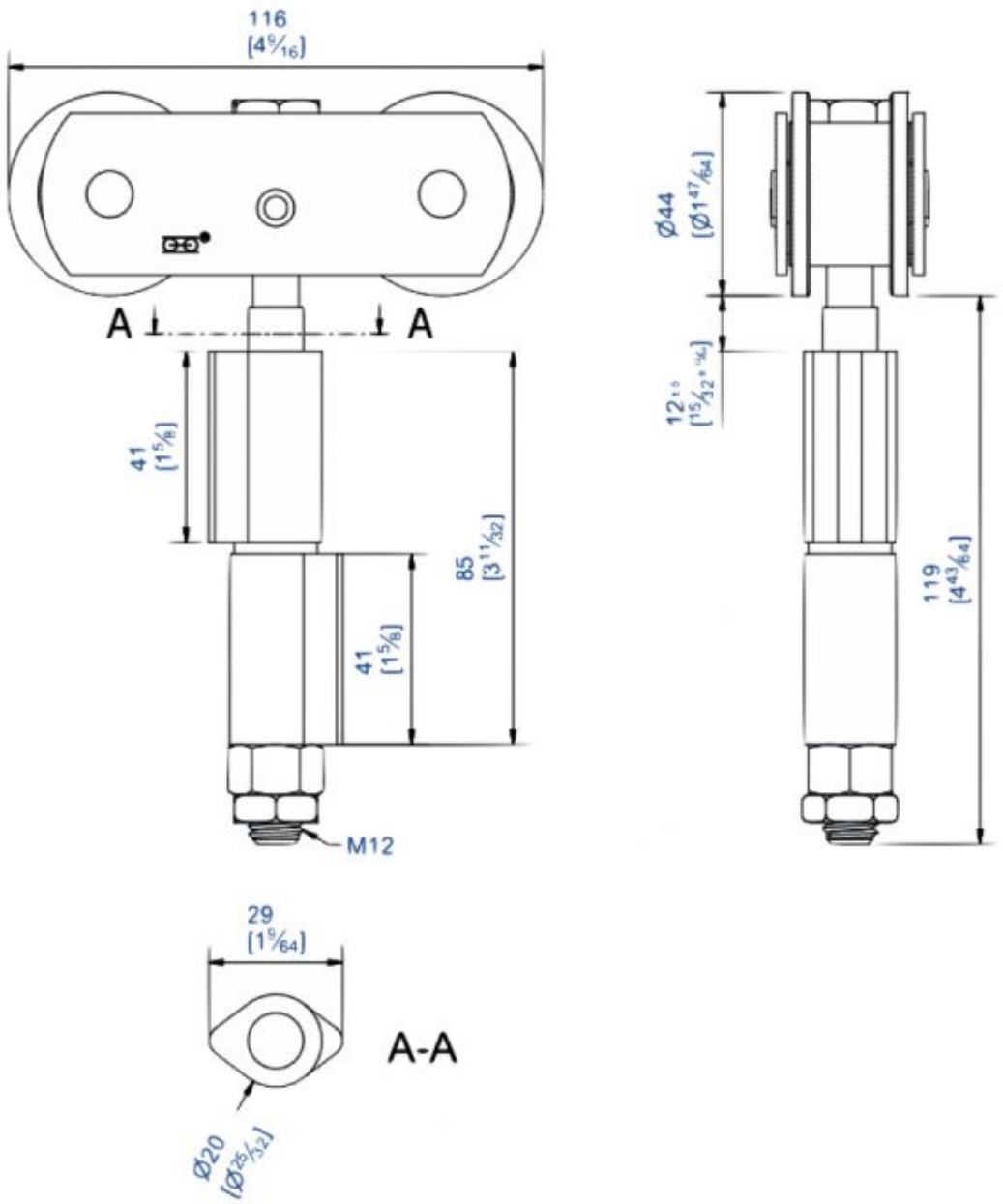
116
[4 9/16]
A
A
41
[1 5/8]
85
[3 11/32]
41
[1 5/8]
M12
Ø44
[Ø1 47/64]
119
[4 43/64]
29
[1 9/64]
A-A
Ø20
[Ø25/32]