Monture intermédiaire, montée sur charnière (force 200 kg)

Références du produit

Reference: 0382SO
EAN13: -
UPC: -

Description du produit

Caractéristiques

Images

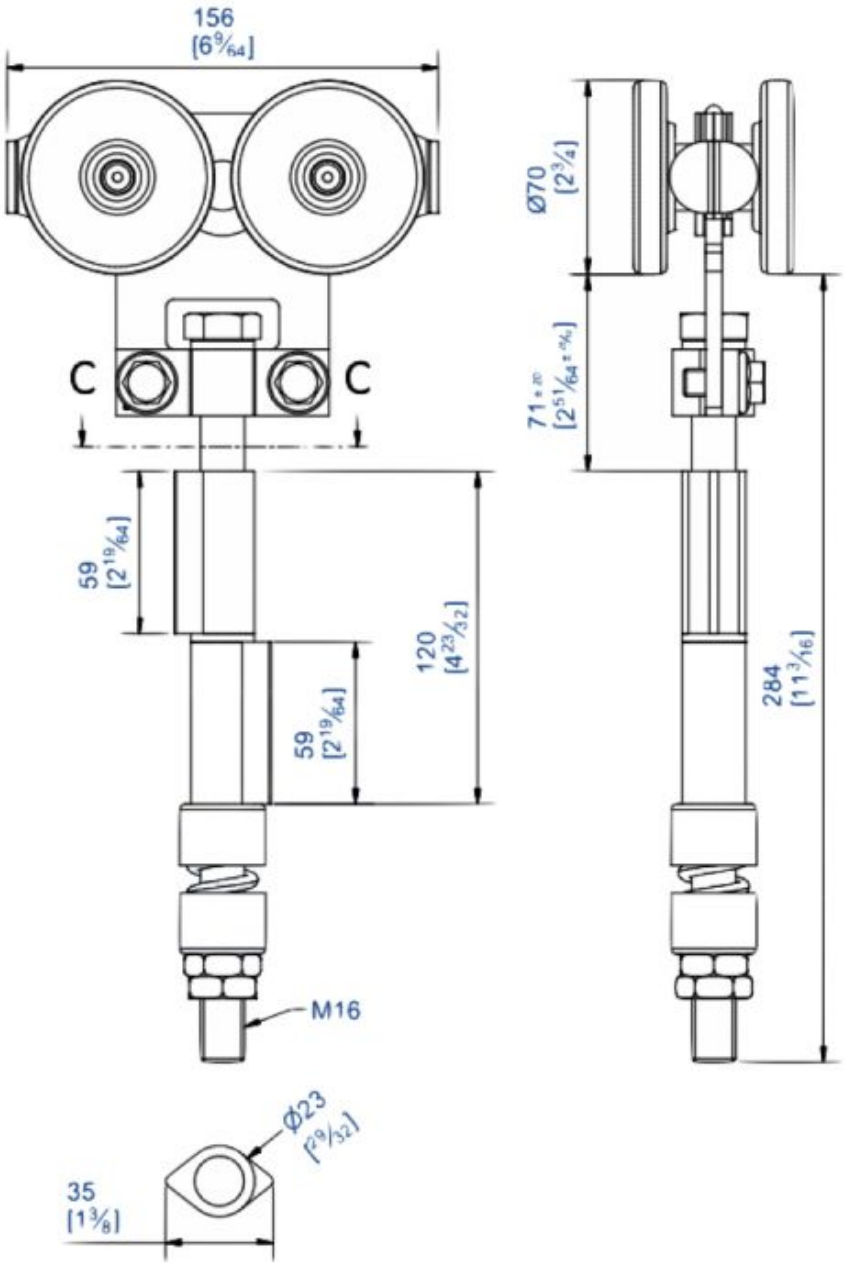
156
[6 9/64]
Ø70
[2 3/4]
C
C
71
[2 51/64]
59
[2 19/64]
120
[4 23/32]
59
[2 19/64]
284
[11 3/16]
M16
Ø23
[29/32]
35
[1 3/8]