# Monture fixation sur chant, équipée de galets à billes de précision. Recommandé pour les portes COUPE-FEU et autres fermetures d

## Références du produit

Reference: 2288SL
EAN13: -
UPC: -

## Description du produit

## Caractéristiques

## Images

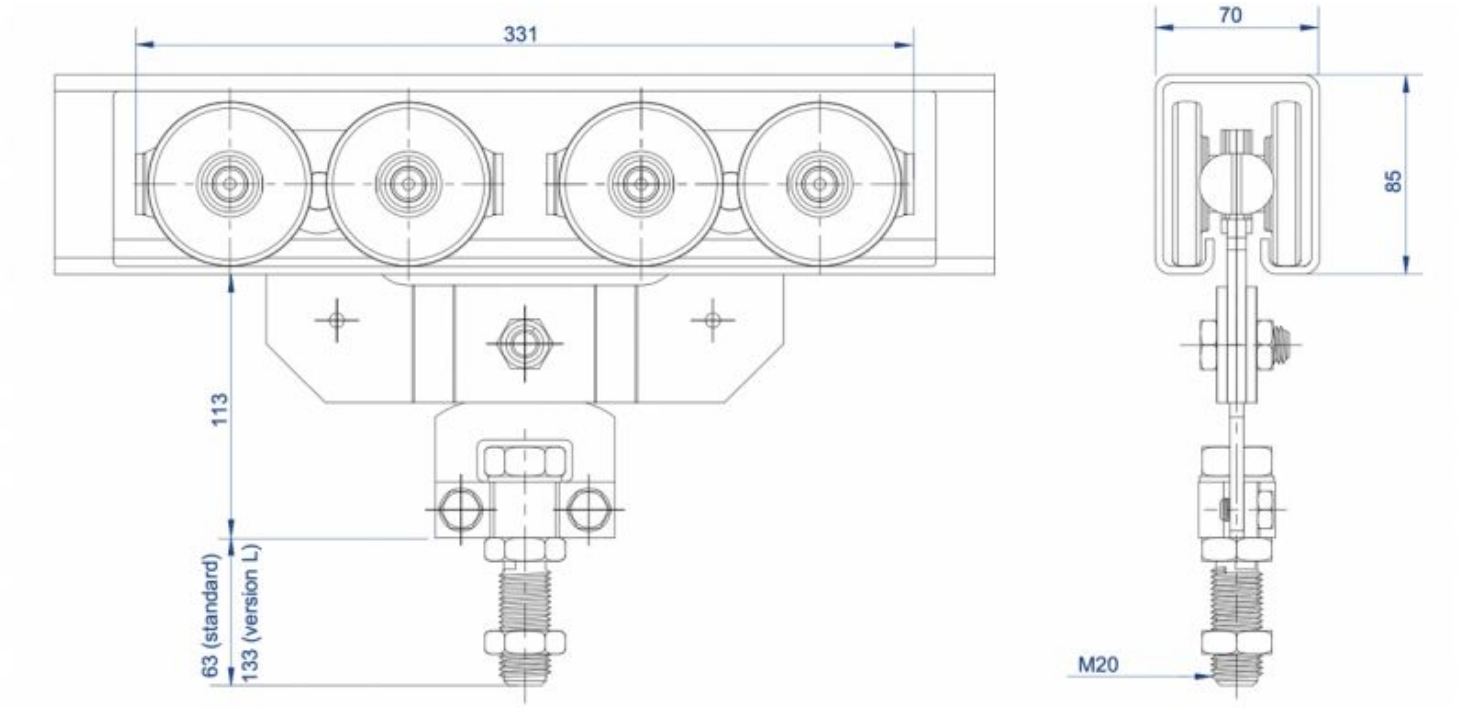
331
70
85
113
63 (standard)
133 (version L)
M20