Monture fixation sur chant, avec galets en acier montés sur cage à rouleaux. Vis d’accrochage M20 (capacité/porte 1200 kg)

Références du produit

Reference: 0288S
EAN13: -
UPC: -

Description du produit

Caractéristiques

Images

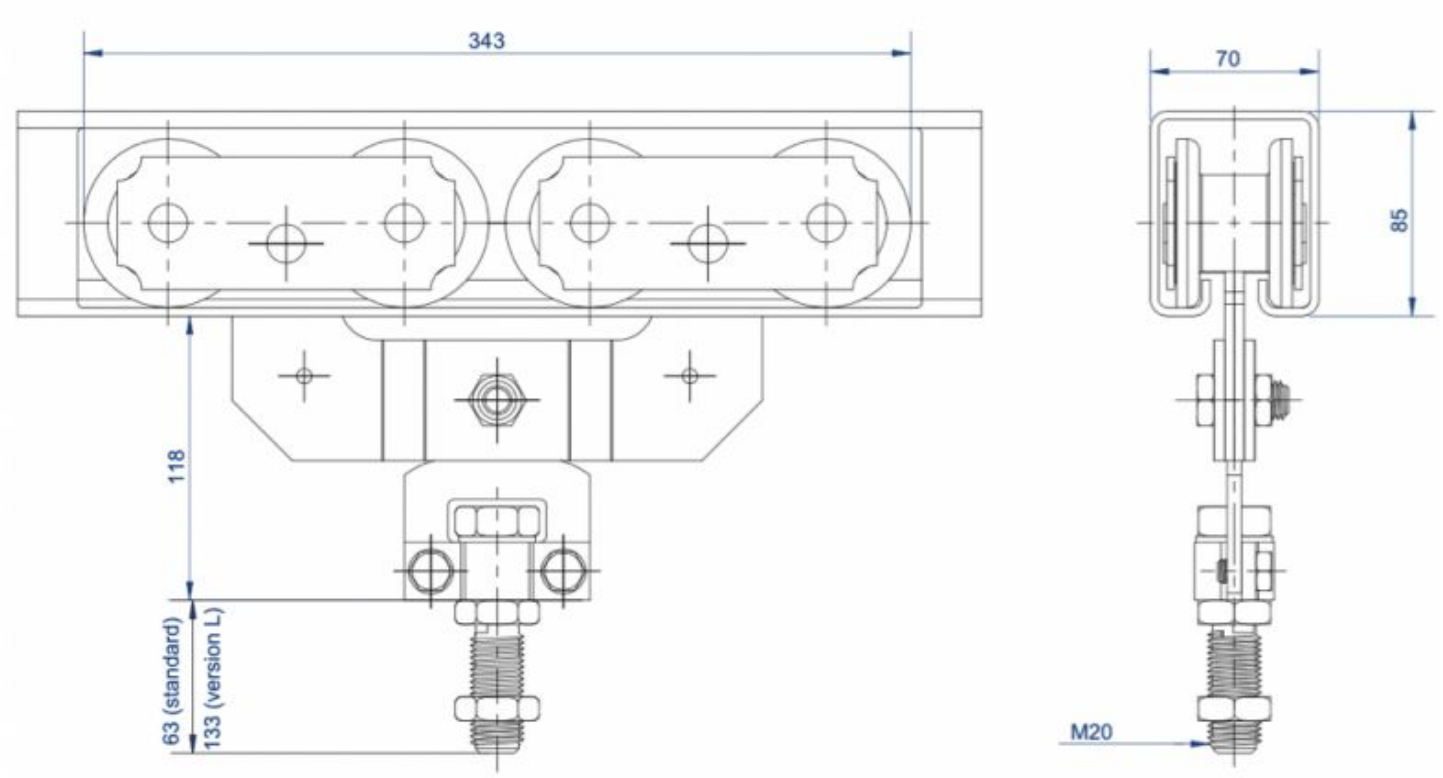
343
70
85
118
63 (standard)
133 (version L)
M20