Monture fixation sur chant, équipée de 4 galets à billes de précision. Recommandé pour les portes COUPE-FEU et autres fermetures

Références du produit

Reference: 2285S
EAN13: -
UPC: -

Description du produit

Caractéristiques

Images

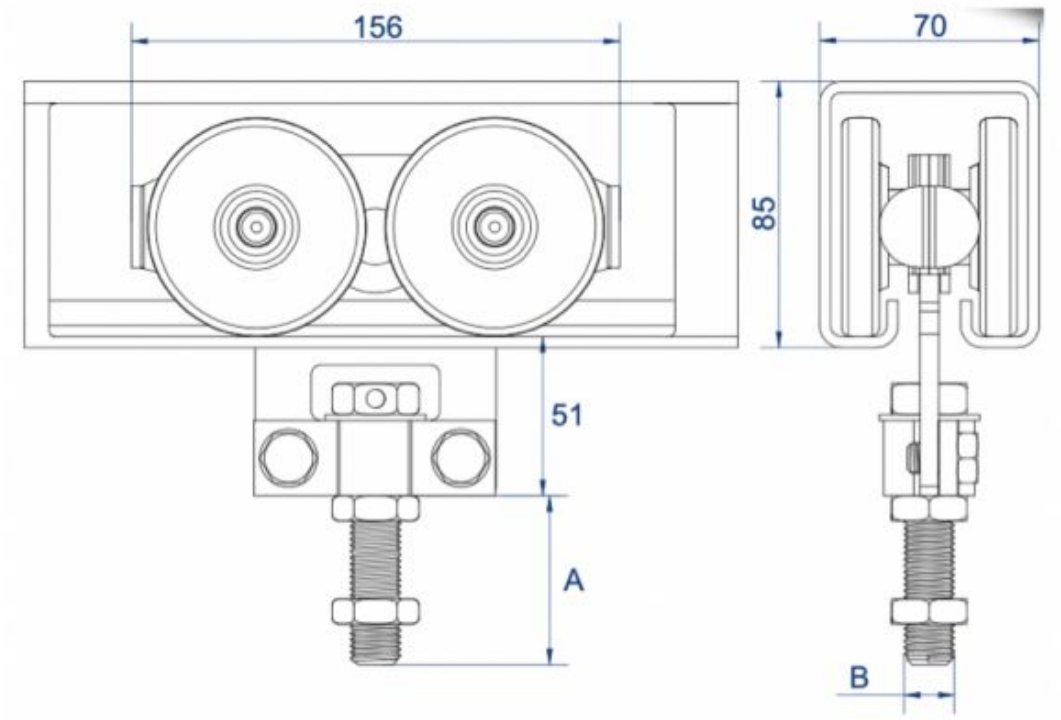

A	B
63	M20