Monture fixation sur chant, équipée de 4 galets à billes avec bandage Nylon plus fibre de verre. Vis d’accrochage M16 version lo

Références du produit

Reference: 2285L
EAN13: -
UPC: -

Description du produit

Caractéristiques

Images

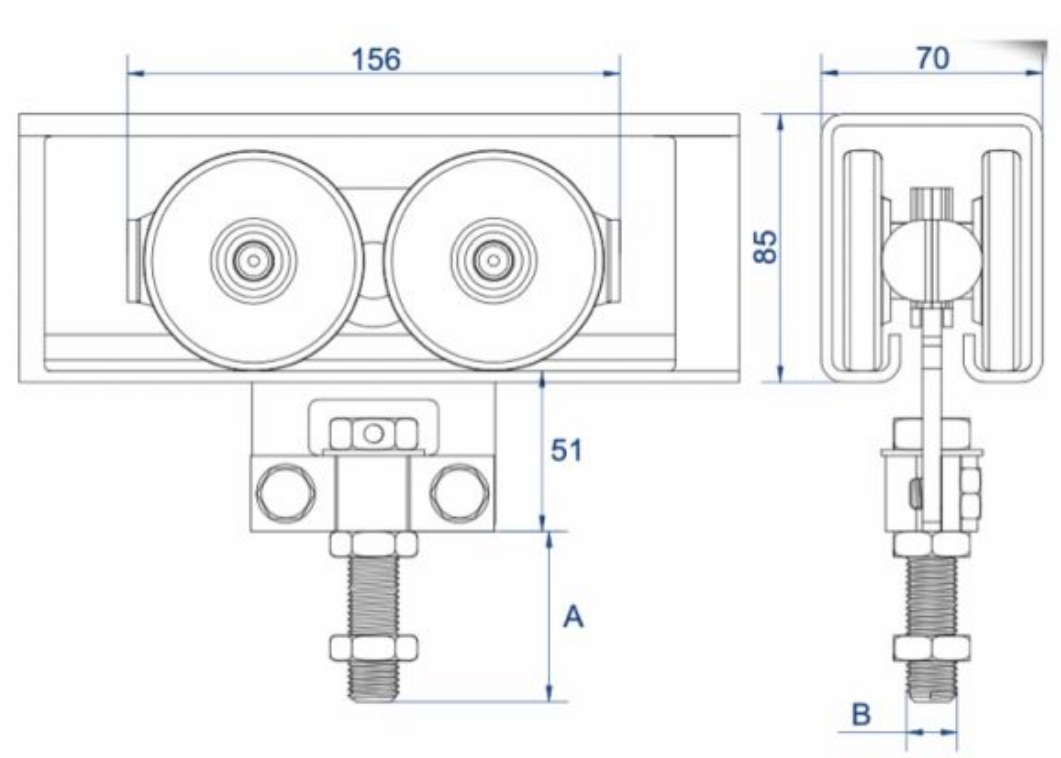

A	B
123	M16