Monture fixation sur plat, avec galets en acier montés sur cage à rouleaux. Support démontable, permettant, par retournement, de

Références du produit

Reference: 0281S
EAN13: -
UPC: -

Description du produit

Caractéristiques

Images

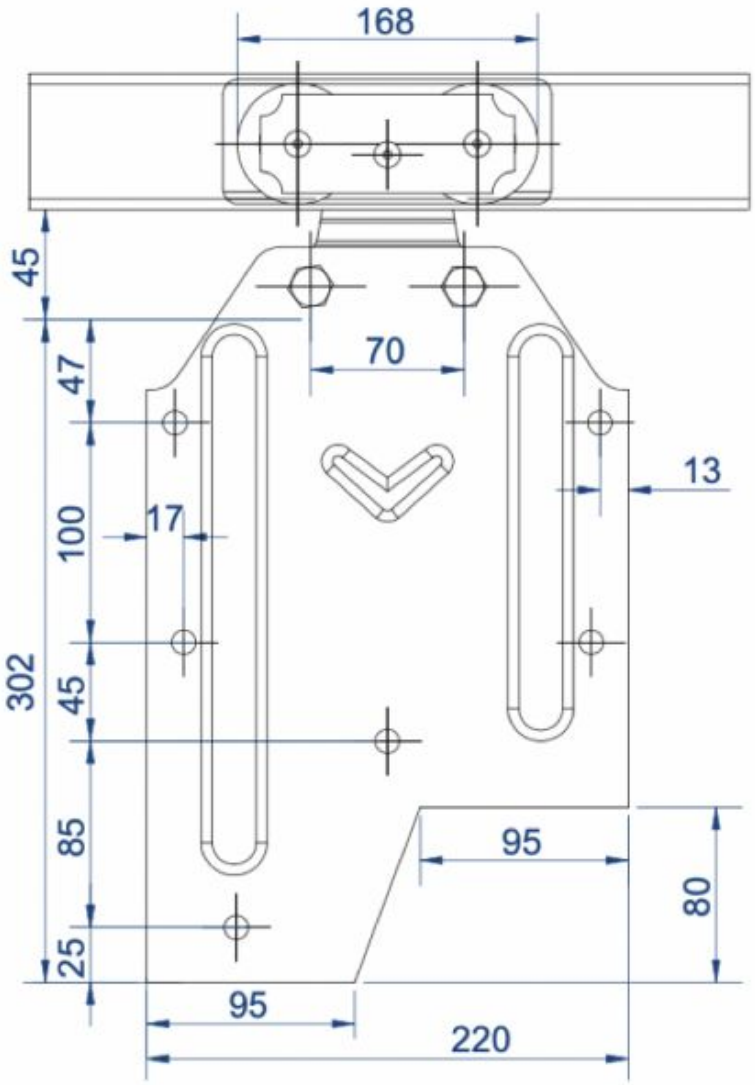
168
45
47
70
13
100
17
302
45
85
95
80
25
95
220

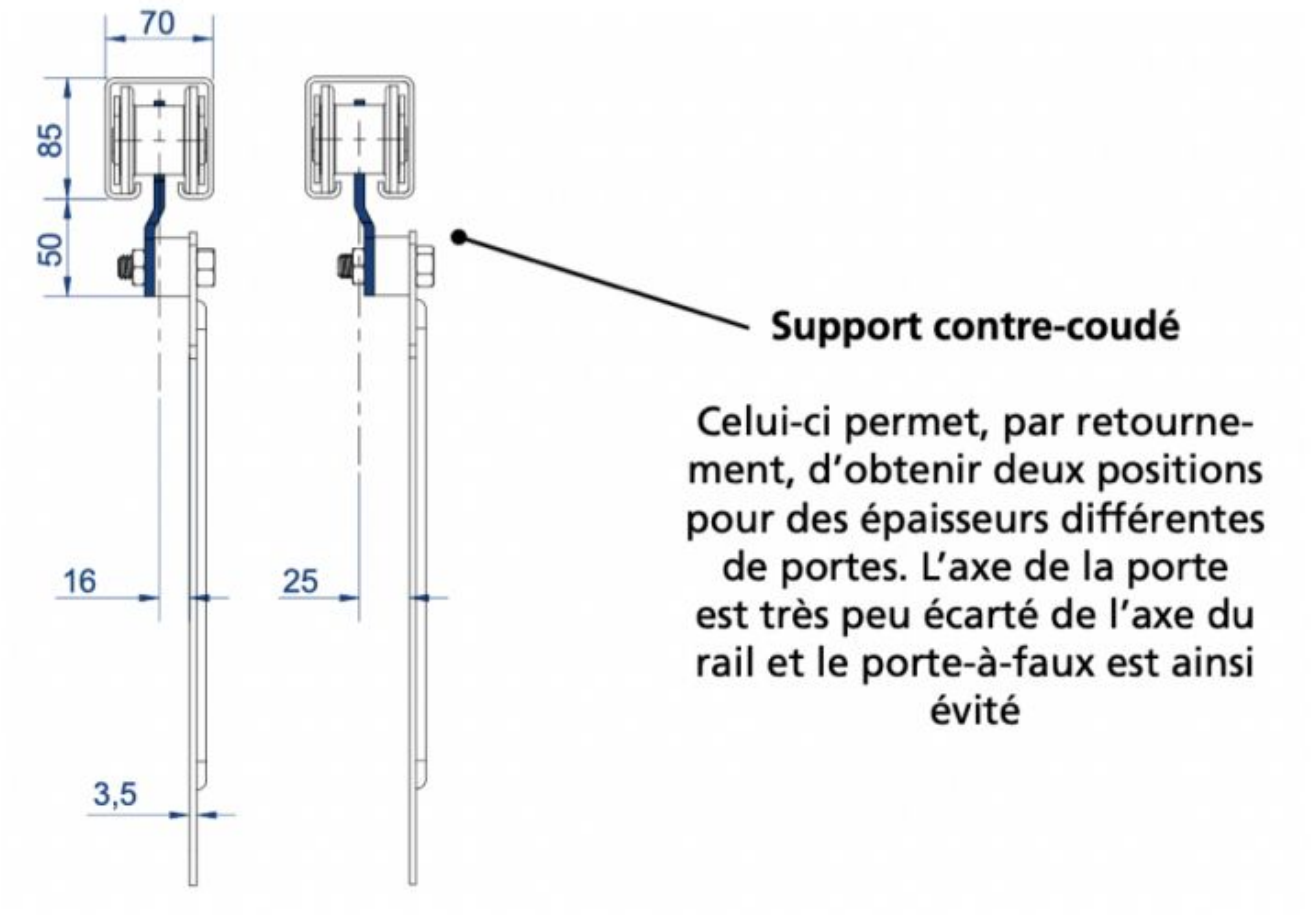
70
85
50
16
25
3,5
Support contre-coudé
Celui-ci permet, par retournement, d'obtenir deux positions pour des épaisseurs différentes de portes. L'axe de la porte est très peu écarté de l'axe du rail et le porte-à-faux est ainsi évité