Monture fixation sur chant, avec galets en acier montés sur cage à rouleaux (capacité/porte 300 kg)

Références du produit

Reference: 0265
EAN13: -
UPC: -

Description du produit

Caractéristiques

Images

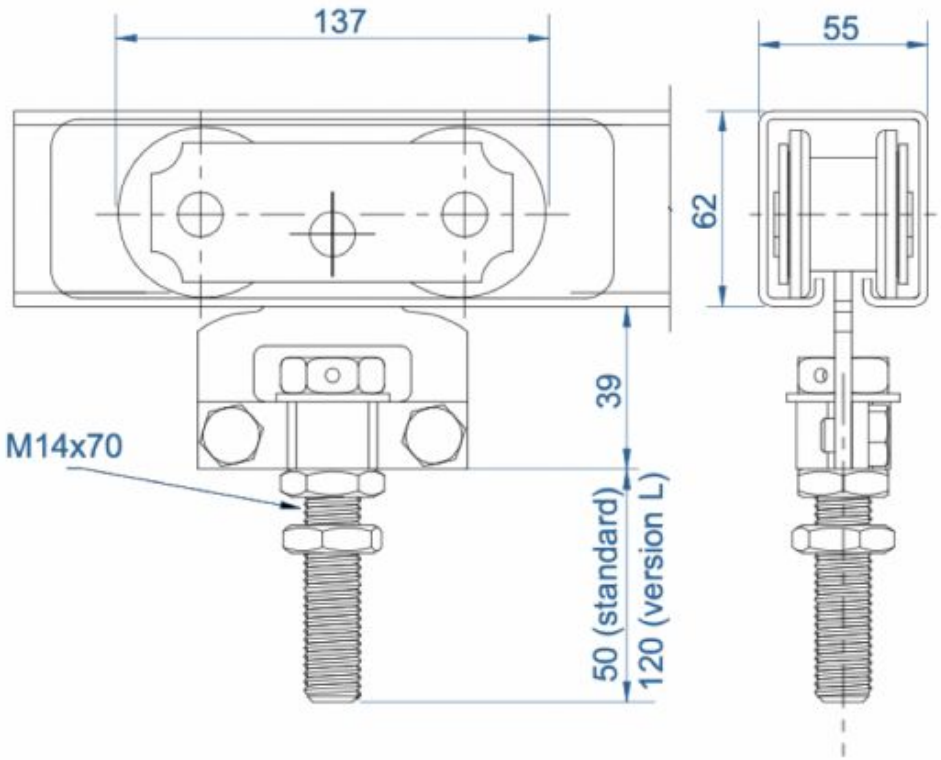
137
55
62
39
M14x70
50 (standard)
120 (version L)