Monture fixation sur chant avec 4 galets en acier montés sur billes avec vis d'accrochage version longue (118 mm)(capacité/porte

Références du produit

Reference: 2255L
EAN13: -
UPC: -

Description du produit

Caractéristiques

Images

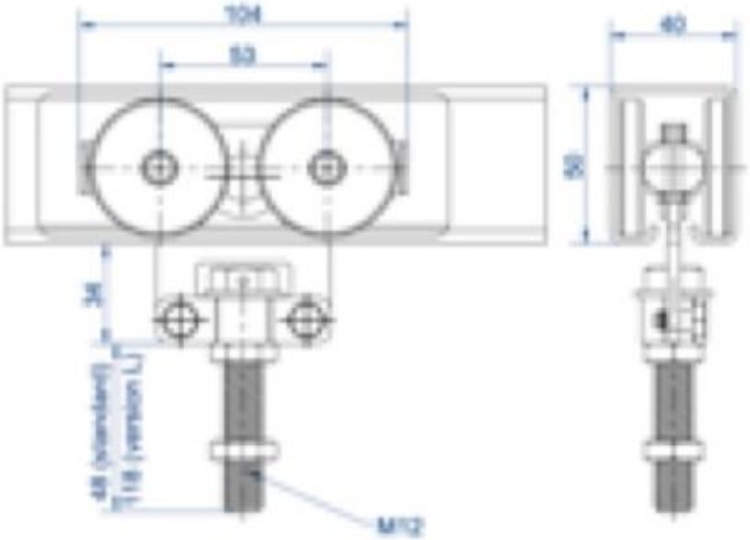
104
53
40
36
34
48 (standard)
118 (version L)
M12