Monture fixation sur chant avec 2 galets en Delrin montés sur cage à rouleaux avec vis d'accrochage version longue (118 mm) (cap

Références du produit

Reference: 0255DL
EAN13: -
UPC: -

Description du produit

Caractéristiques

Images

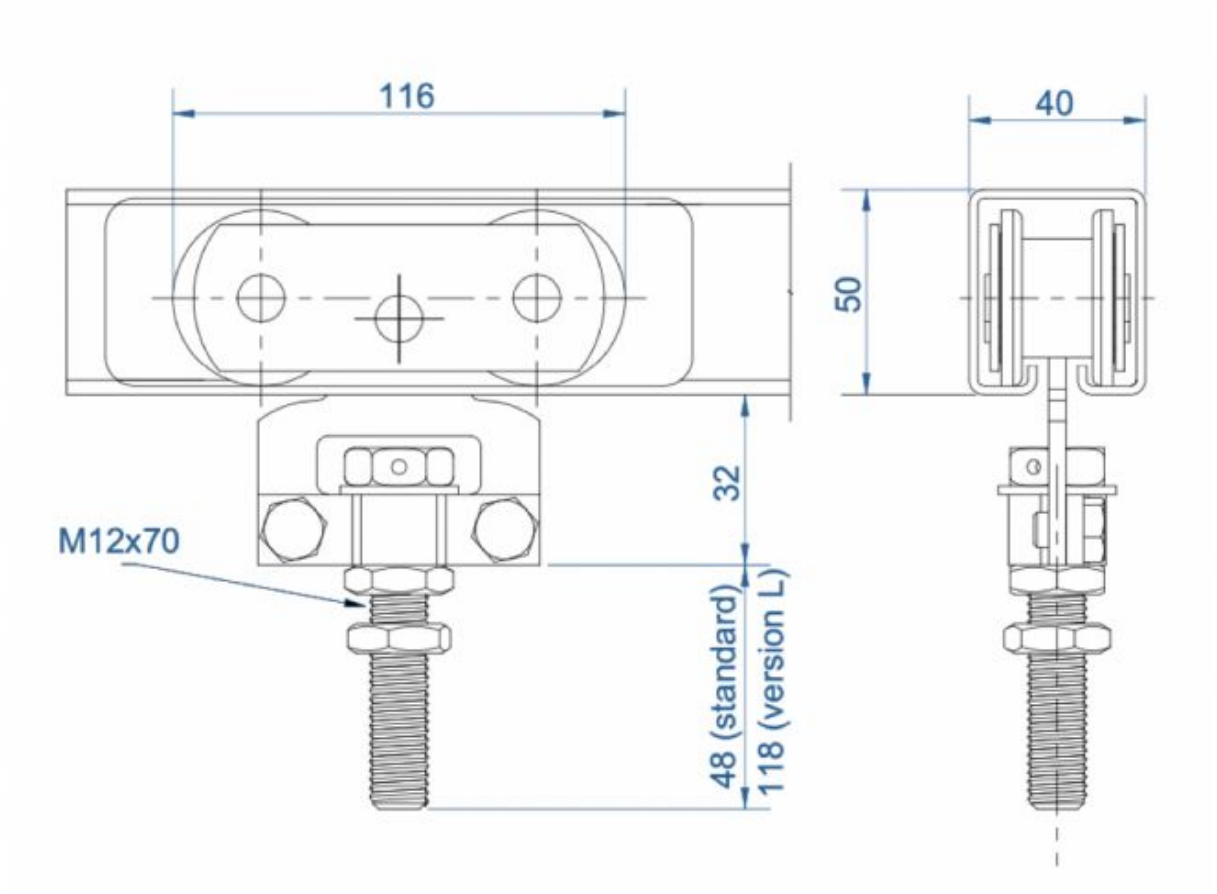
116
40
50
32
M12x70
48 (standard)
118 (version L)