Monture fixation sur chant avec 4 galets en acier montés sur billes (capacité/porte 80 kg)

Références du produit

Reference: 2235
EAN13: -
UPC: -

Description du produit

Caractéristiques

Images

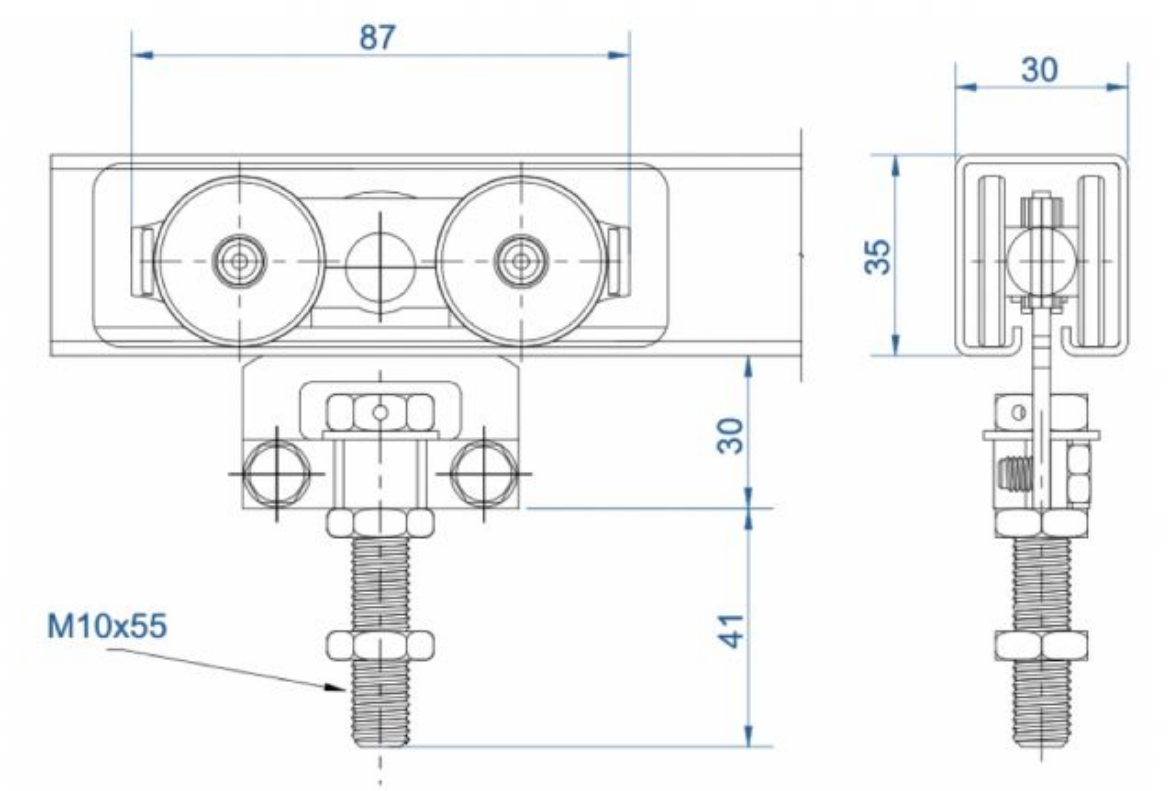
87
30
35
30
41
M10x55