Pied articulé oscillant embase acier diam 50 et tige acier M14 long. 150 charge max 4 000 N

Références du produit

Reference: -
EAN13: -
UPC: -

Description du produit

Pied articulé oscillant. Embase inox diam 50 avec semelle. Tige inox M14 longueur 150, charge max : 4 000 Newton

Caractéristique matière : Embase en inox AISI 304. Tige en inox AISI 304 livrée sans écrou. Semelle en caoutchouc NBR vulcanisé dureté 80° shore.

Info : Excellent rapport performance/coût. Réalisation de dimensions et finitions spéciales de tiges filetées dès 200 pièces. Semelle extrêmement résistante aux ripages ou déplacements de machines. Inox 316 sur demande. Finition sablée sur demande

Les photos ne sont pas contractuelles.

Pour plus d'informations : contact@binder-jenny.fr ou 03 88 39 21 45

Caractéristiques

Filetage (mm): M14
Hauteur totale (mm): 179
Hauteur minimum (mm): 29
Résistance (Newton): 4000
Hauteur base : 19
longueur filetage: 150
Diamètre de la base : 50

Images

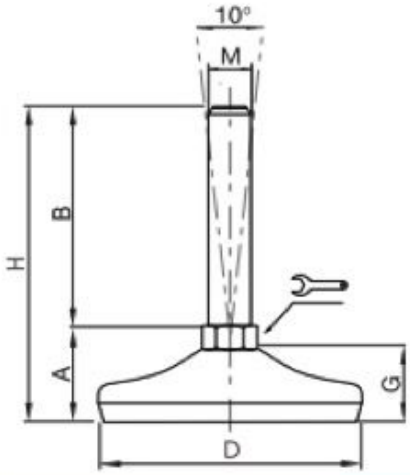

Embases tôle inox

ø 50

Embase inox Tige inox
Pied articulé oscillant

DIMENSIONS							CHARGE MAXI
A	B	D		M	G	H	Newton
29	50	50	14 ⬡	M10	19	79	4 000
29	75	50	14 ⬡	M10	19	104	4 000
29	100	50	14 ⬡	M10	19	129	4 000
29	125	50	14 ⬡	M10	19	154	4 000
29	50	50	14 ⬡	M12	19	79	4 000
29	75	50	14 ⬡	M12	19	104	4 000
29	100	50	14 ⬡	M12	19	129	4 000
29	125	50	14 ⬡	M12	19	154	4 000
29	75	50	14 ⬡	M14	19	104	4 000
29	100	50	14 ⬡	M14	19	129	4 000
29	125	50	14 ⬡	M14	19	154	4 000
29	150	50	14 ⬡	M14	19	179	4 000
34	75	50	13 ▢	M16	19	109	4 000
34	100	50	13 ▢	M16	19	134	4 000
34	125	50	13 ▢	M16	19	159	4 000
34	150	50	13 ▢	M16	19	184	4 000

Matière : Embase en inox AISI. Tige en inox AISI 304 livrée sans écrou.
Semelle en caoutchouc NBR vulcanisé. Dureté 80° shore.
Note : Excellent rapport performance/coût.
Semelle extrêmement résistante aux ripages ou déplacements de machines.