Pied articulé à rotule fixable embase technopolymère avec semelle diam 123 et tige inox M16 long. 200 charge max 35 000 N

Références du produit

Reference: -
EAN13: -
UPC: -

Description du produit

Pied articulé à rotule fixable. Embase technopolymère diam 123 avec semelle. Tige inox M16 longueur 200, charge max : 35 000 Newton

Caractéristique matière : Embase en technopolymère noir mat renforcé fibre de verre. Tige en inox AISI 304 livrée sans écrou. Semelle en caoutchouc NBR dureté 70° shore.

Info : Embase couleur RAL dès 1500 pièces. Réalisation de dimensions et finitions spéciales de tiges filetées dès 200 pièces. Semelle spéciale (EPDM, nitrile, caoutchouc anti-trace...) sur demande. Tige inox 316 sur demande

Les photos ne sont pas contractuelles.

Pour plus d'informations : contact@binder-jenny.fr ou 03 88 39 21 45

Caractéristiques

Filetage (mm): M16
Hauteur minimum (mm): 57
Résistance (Newton): 35000
Hauteur base : 37
longueur filetage: 200
Diamètre de la base : 123
hauteur sans semelle: 257
Hauteur avec semelle : 260

Images

Embases plastique & caoutchouc

ø 123

Embase technopolymère Tige inox
Pied articulé à rotule fixable

MATIERE

Embase en technopolymère noir mat renforcé fibre de verre.
Tige en inox AISI 304 livrée sans écrou.
Semelle en caoutchouc NBR dureté 70° shore.
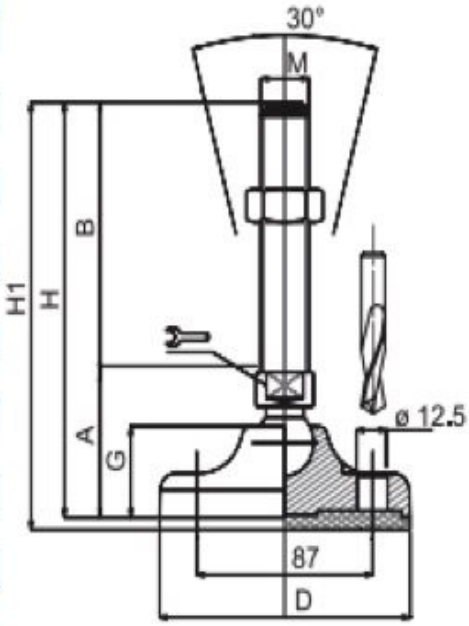
DIMENSIONS								CHARGE MAXI
A	B	D		M	G	H	H1	Newton
57	75	123	20	M16	37	132	135	35 000
57	100	123	20	M16	37	157	160	35 000
57	125	123	20	M16	37	182	185	35 000
57	150	123	20	M16	37	207	210	35 000
57	175	123	20	M16	37	232	235	35 000
57	200	123	20	M16	37	257	260	35 000
57	225	123	20	M16	37	282	285	35 000
57	75	123	20	M20	37	132	135	35 000
57	100	123	20	M20	37	157	160	35 000
57	125	123	20	M20	37	182	185	35 000
57	150	123	20	M20	37	207	210	35 000
57	175	123	20	M20	37	232	235	35 000
57	200	123	20	M20	37	257	260	35 000
57	225	123	20	M20	37	282	285	35 000
57	250	123	20	M20	37	307	310	35 000
57	75	123	20	M24	37	132	135	35 000
57	100	123	20	M24	37	157	160	35 000
57	125	123	20	M24	37	182	185	35 000
57	150	123	20	M24	37	207	210	35 000
57	175	123	20	M24	37	232	235	35 000
57	200	123	20	M24	37	257	260	35 000
57	225	123	20	M24	37	282	285	35 000
57	250	123	20	M24	37	307	310	35 000