Pied articulé à rotule fixable embase technopolymère avec semelle diam 103 et tige acier M20 long. 200 charge max 25 000 N

Références du produit

Reference: -
EAN13: -
UPC: -

Description du produit

Pied articulé à rotule fixable. Embase technopolymère diam 103 avec semelle. Tige acier M20 longueur 200 charge max : 25 000 Newton

Caractéristique matière : Embase en technopolymère noir mat renforcé fibre de verre. Tige en acier zingué livrée sans écrou. Semelle en caoutchouc NBR dureté 70° shore.

Info : Embase couleur RAL dès 1500 pièces. Réalisation de dimensions et finitions spéciales de tiges filetées dès 200 pièces. Semelle spéciale (EPDM, nitrile, caoutchouc anti-trace...) sur demande.

Les photos ne sont pas contractuelles.

Pour plus d'informations : contact@binder-jenny.fr ou 03 88 39 21 45

Caractéristiques

Filetage (mm): M20
Hauteur minimum (mm): 51
Résistance (Newton): 25000
Hauteur base : 32
longueur filetage: 200
Diamètre de la base : 103
hauteur sans semelle: 251
Hauteur avec semelle : 254

Images

Embases plastique & caoutchouc

ø 103

Embase technopolymère Tige acier
Pied articulé à rotule fixable

MATIERE

Embase en technopolymère noir mat renforcé fibre de verre.
Tige en acier zingué livrée sans écrou.
Semelle en caoutchouc NBR dureté 70° shore.
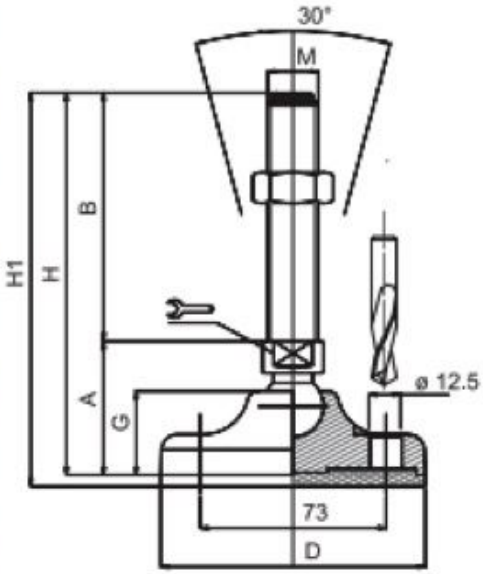
DIMENSIONS								CHARGE MAXI
A	B	D		M	G	H	H1	Newton
51	50	103	20	M16	32	101	104	25 000
51	75	103	20	M16	32	126	129	25 000
51	100	103	20	M16	32	151	154	25 000
51	125	103	20	M16	32	176	179	25 000
51	150	103	20	M16	32	201	204	25 000
51	175	103	20	M16	32	226	229	25 000
51	200	103	20	M16	32	251	254	25 000
51	225	103	20	M16	32	276	279	25 000
51	75	103	20	M20	32	126	129	25 000
51	100	103	20	M20	32	151	154	25 000
51	125	103	20	M20	32	176	179	25 000
51	150	103	20	M20	32	201	204	25 000
51	175	103	20	M20	32	226	229	25 000
51	200	103	20	M20	32	251	254	25 000
51	225	103	20	M20	32	276	279	25 000
51	250	103	20	M20	32	301	304	25 000
51	75	103	20	M24	32	126	129	25 000
51	100	103	20	M24	32	151	154	25 000
51	125	103	20	M24	32	176	179	25 000
51	150	103	20	M24	32	201	204	25 000
51	175	103	20	M24	32	226	229	25 000
51	200	103	20	M24	32	251	254	25 000
51	225	103	20	M24	32	276	279	25 000
51	250	103	20	M24	32	301	304	25 000