Equilibreur de charges de 18 a 28 kg , filin en acier de 2,20 m , carter PVC

Références du produit

Reference: -
EAN13: -
UPC: -

Description du produit

Caractéristiques

Longueur (m): 2,2
Matiere: acier
CMU (kg): 18-28

Images

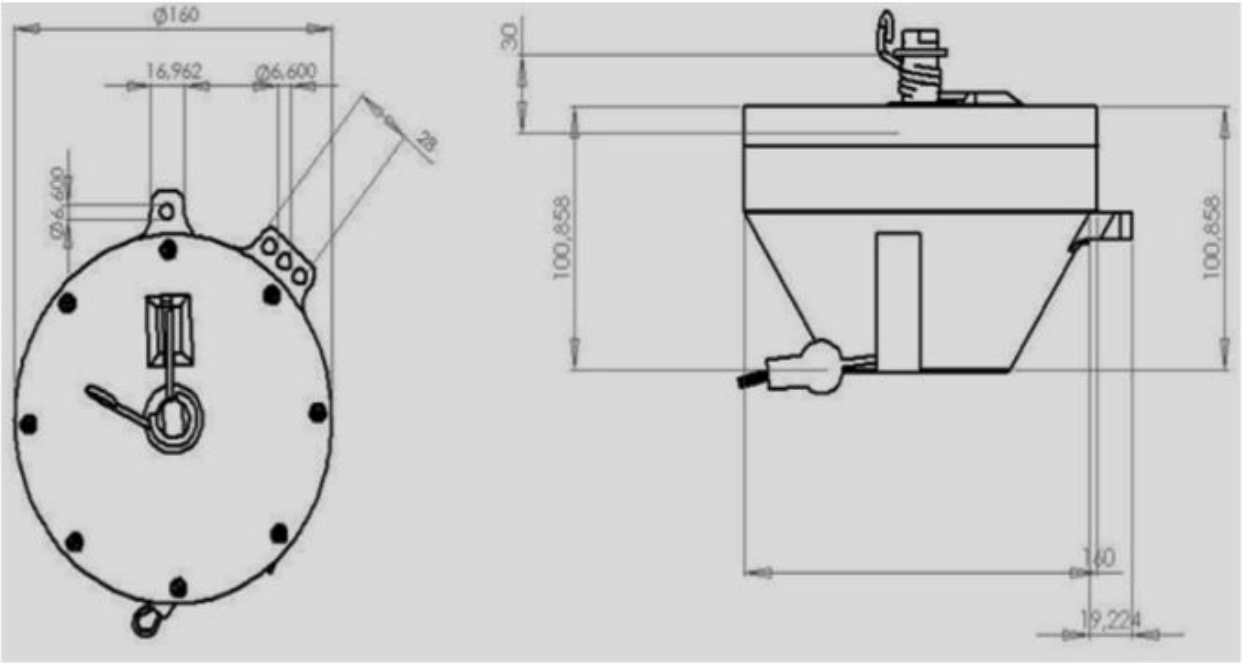

Course/m	Force/kg	Filin	Carter	Tambour	Poids/kg
2,20	18/28	Acier	PVC	Cylindre traction progressive	3,20